CB7071
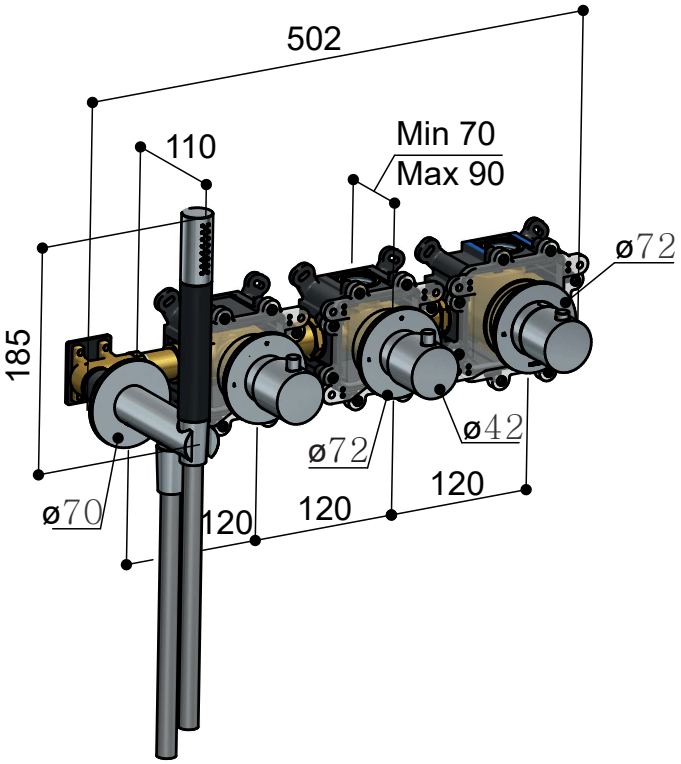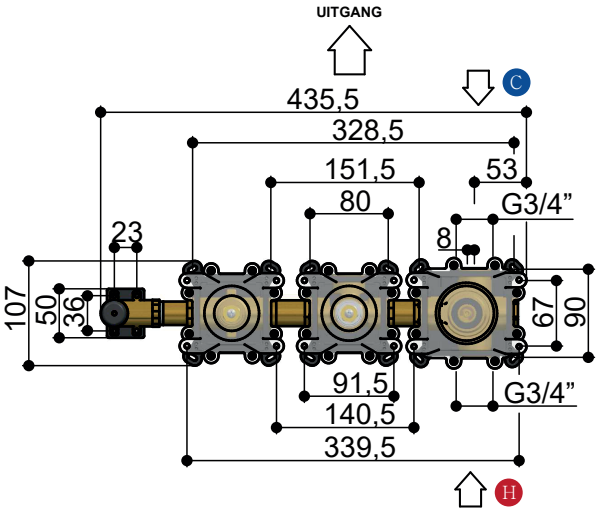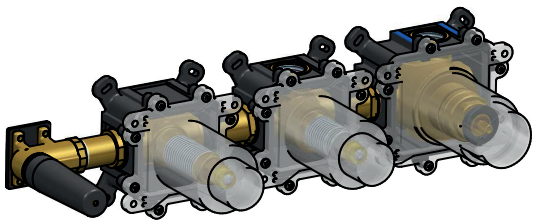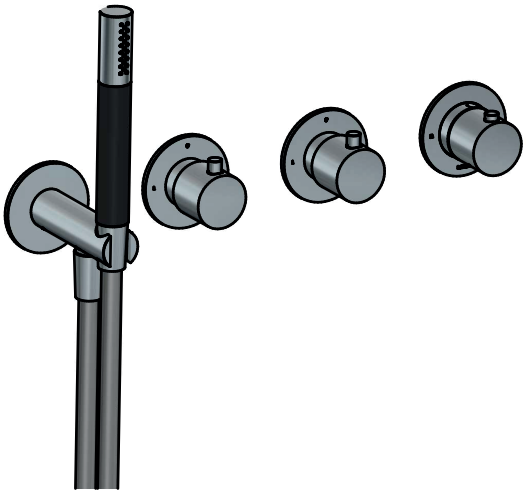
2021-01